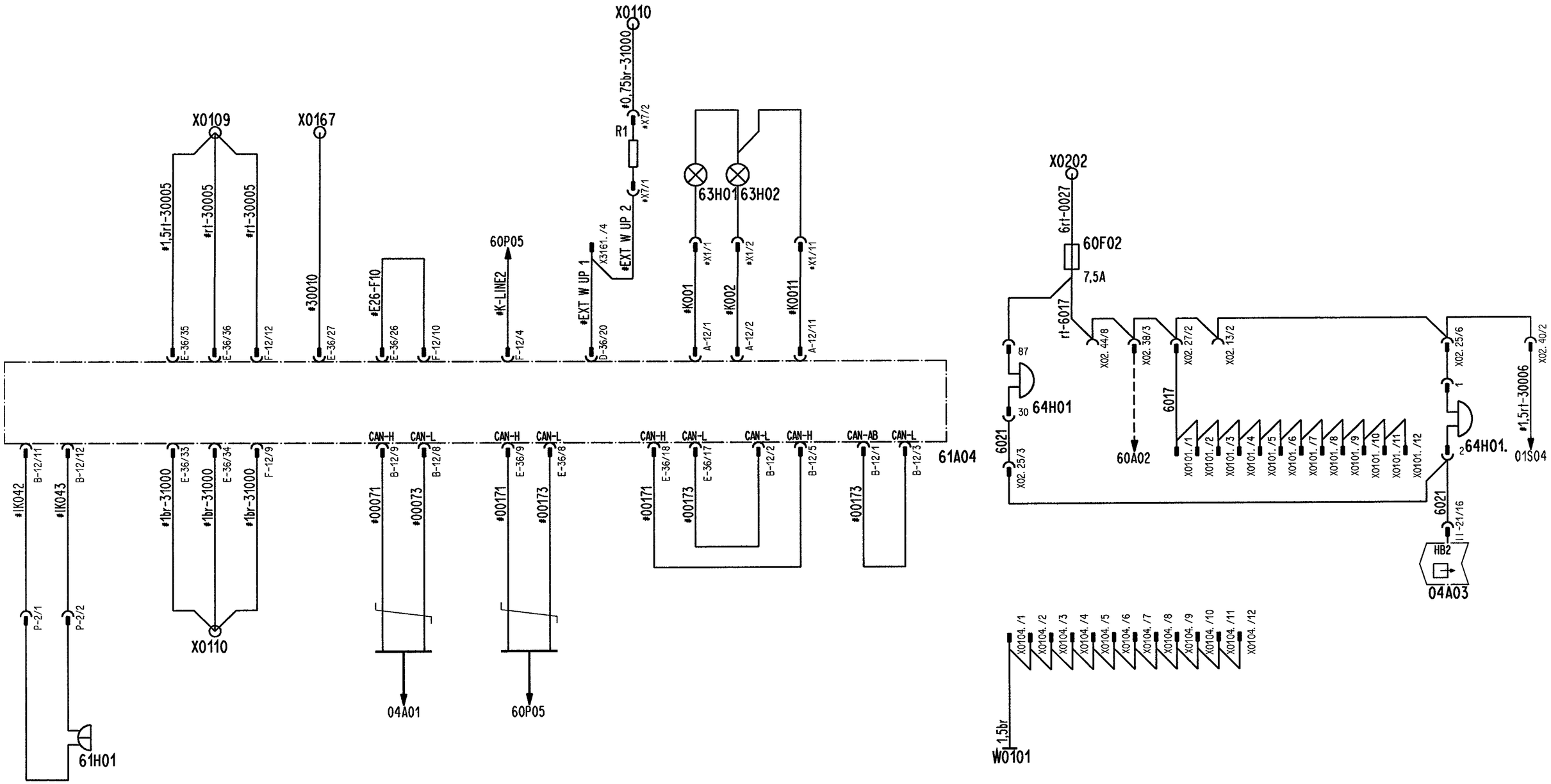

04A01	21	Steuergeraet Flexibel programmierte Steuerung (FPS	X0101	59..70	Verteiler Fahrerplatz Kl. 30/1
04A03	70	Steuergeraet Flexibel programmierte Steuerung (FPS	X0104	51..62	Verteiler Fahrerplatz Kl. 31/1
60A02	56	Steuergeraet Wegimpulsgeber C4-Verstaerker	X0109	13	Verteiler Fahrerplatz (intern) Kl. 30/2
61A04	48	Display Multiplexknoten DMUX 32	X0110	12,32	Verteiler Fahrerplatz (intern) Kl. 31/2
60F02	54	Sicherung Versorgung Satellit Kl. 30/Instrumentenkn	X0167	18	Verteiler Fahrerplatz (intern) Kl. 30/3 (Wake-up)
61H01	7	Warnsummer	X02.13-44	51..76	Steckverbinder Hauptschalttafel (E-Fach)
63H01	35	Stopplampe (Rot-Leuchte)	X0202	54	Verteiler Hauptschalttafel Kl. 30/2
63H02	37	Warnlampe (Gelb-Leuchte)	X3161	31	Uebergabe Datenbus I-Tafel
64H01	52,73	Warnsummer			
60P05	26,27	Tachometer mit CAN-Anschluss			
01S04	75	Schalter Fahrt/Start			
W0101	50	Masse 1 Fahrerplatz			

BEMERKUNGEN :

Alle Leitungen ohne Querschnittangaben haben A = 0.75mm²
Alle Leitungen ohne Farbangaben sind ws
Darstellung generell stromlos bzw. drucklos
------- Variante / # Systemlieferant
⊛ Darstellung der Steckverbindung Gelenk nur bei Gelenkfahrzeugen relevant

Querverweis zur Elektronik: 2/27 (Blatt / Strompfad); Kl.15 (Pinname, Pin, Pinanzahl, Steckername, IV-18/15)

FPS: LI, IV-18/15

Keine Aenderung ohne Zustimmung der federf. Konstruktion. / Any alterations are subject to the approval of the design department

Bennenung im Zeichnungskopf geaendert	003	WAR 04123/05	Wuth 05-05-30	siehe KEM	siehe KEM
X3161./1, X3161./2, X3161./5 u. X3161./6 entfallen: Ltg.60P05 geaendert: R1 hinzu	002	WAR 04834/04	Wuth 04-12-17	siehe KEM	siehe KEM
Aenderungsbeschreibung / revision text	CAD / ZGS	Auftrags-Nr./ order no.	Bearb. / auth. Datum / date	Pruef./ check. Datum/ date	Norm / stand. Datum/ date

Format	Sprache/long.	EK/el.-code	CAD	ZGS	ED-KB
A2	deutsch	60		001	BZ/028

Auftrags-Nr./ order no.: WAR 04677/04

Referenz-Nr./ reference no.:

	Datum / date	Name
Bearb./ auth.	2004-11-15	Wuth
Pruef./ check.	siehe	KEM
Norm / stand.	siehe	KEM
Freig./ rel.	siehe	KEM

©EvoBus
Schutzvermerk DIN ISO 16016 beachtet!
Refer to protection notice DIN ISO 16016!

System: CADDS REV 5.3

EvoBus

Federf.Abt./resp.dept.: E/EE

Benennung / title: Stromlaufplan

D-MUX 32

Sach-Nr./ basic number: A 311 546 14 00

Blatt/sheet